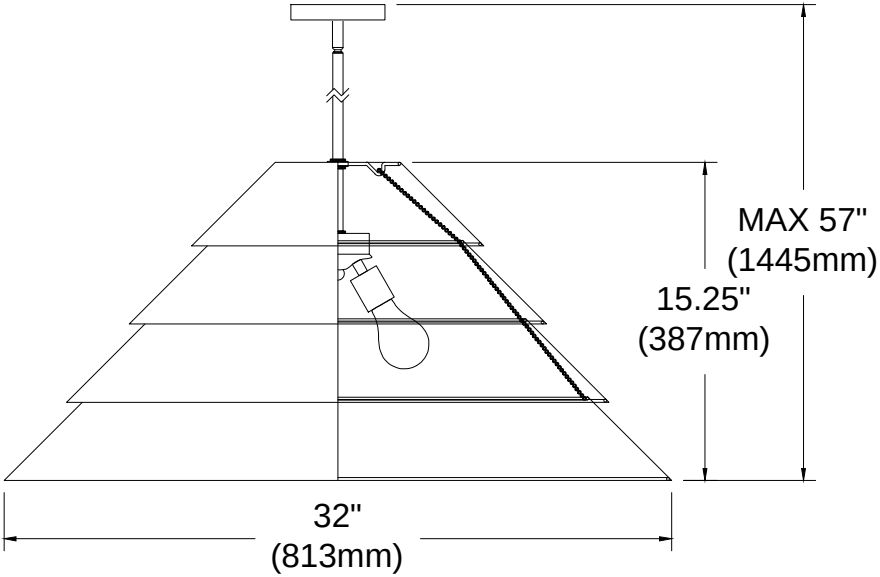ARA-4P