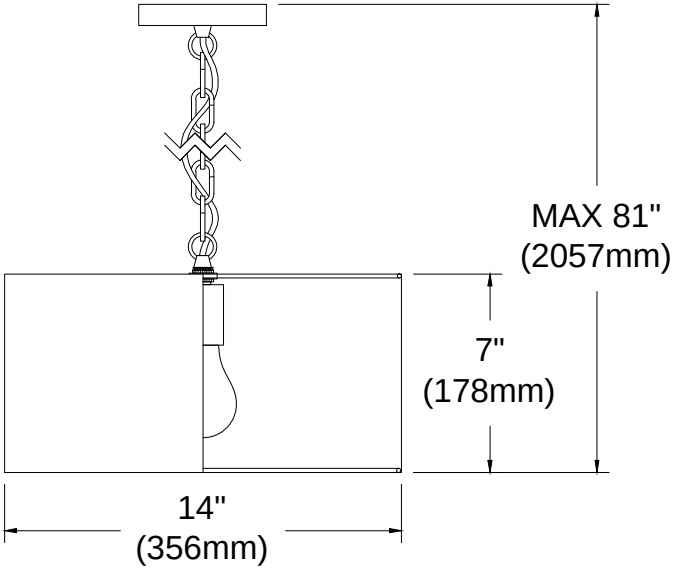BXN-S