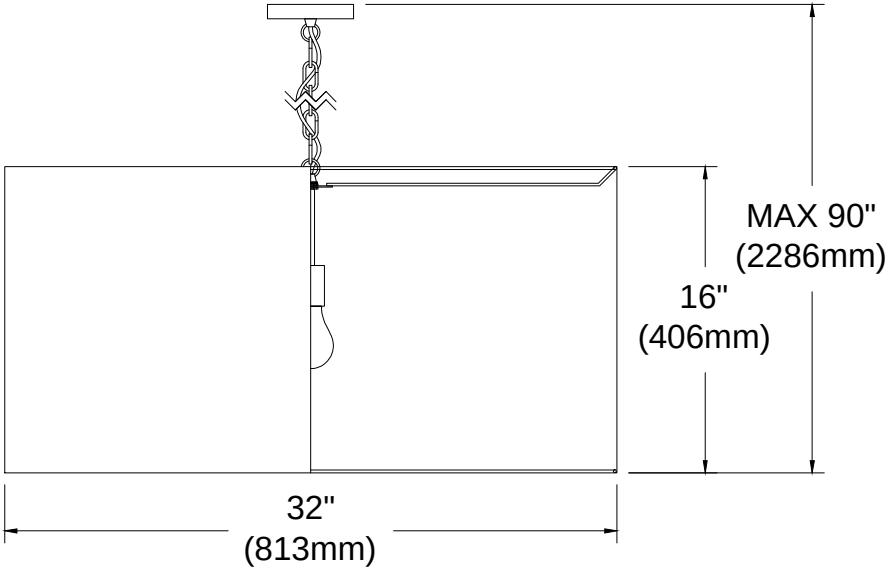BXN-XL