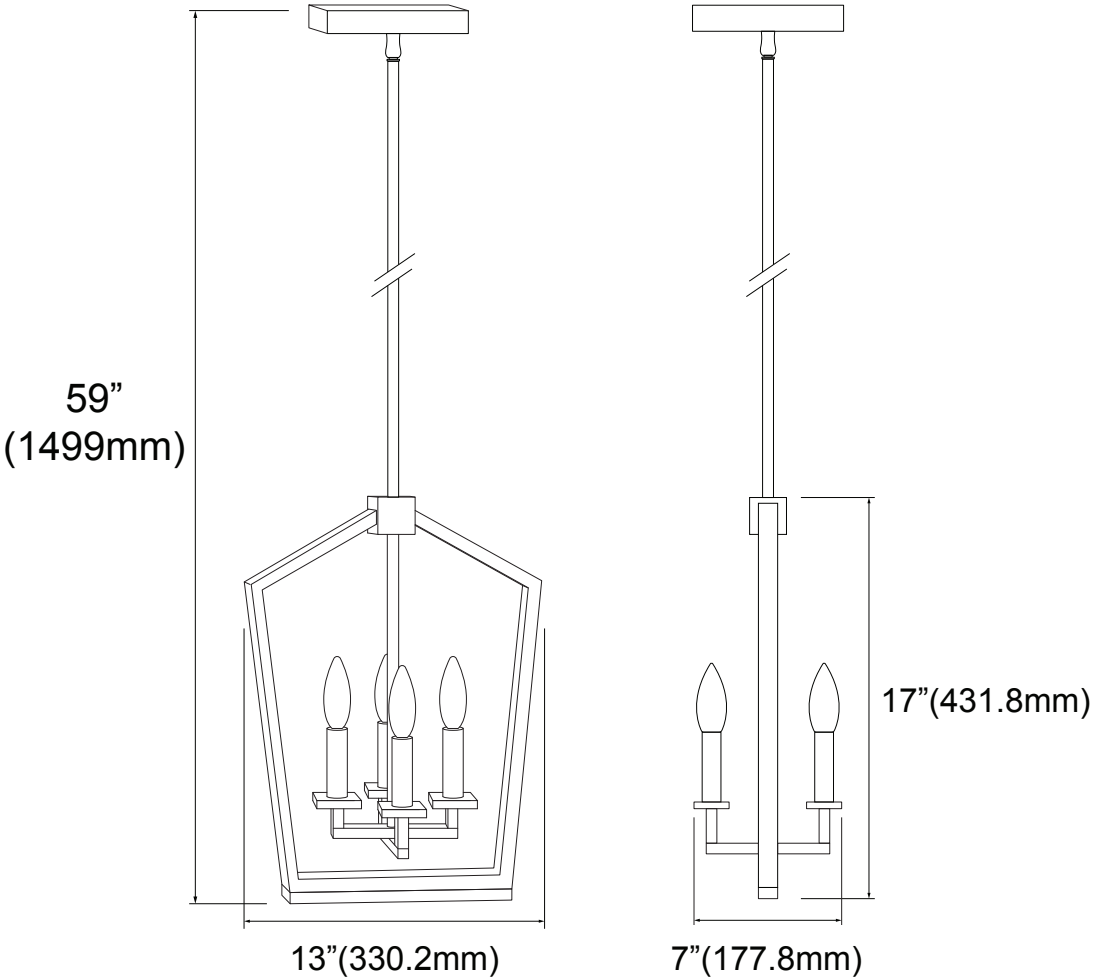
59”
(1499mm)
13”(330.2mm)
17”(431.8mm)
7”(177.8mm)