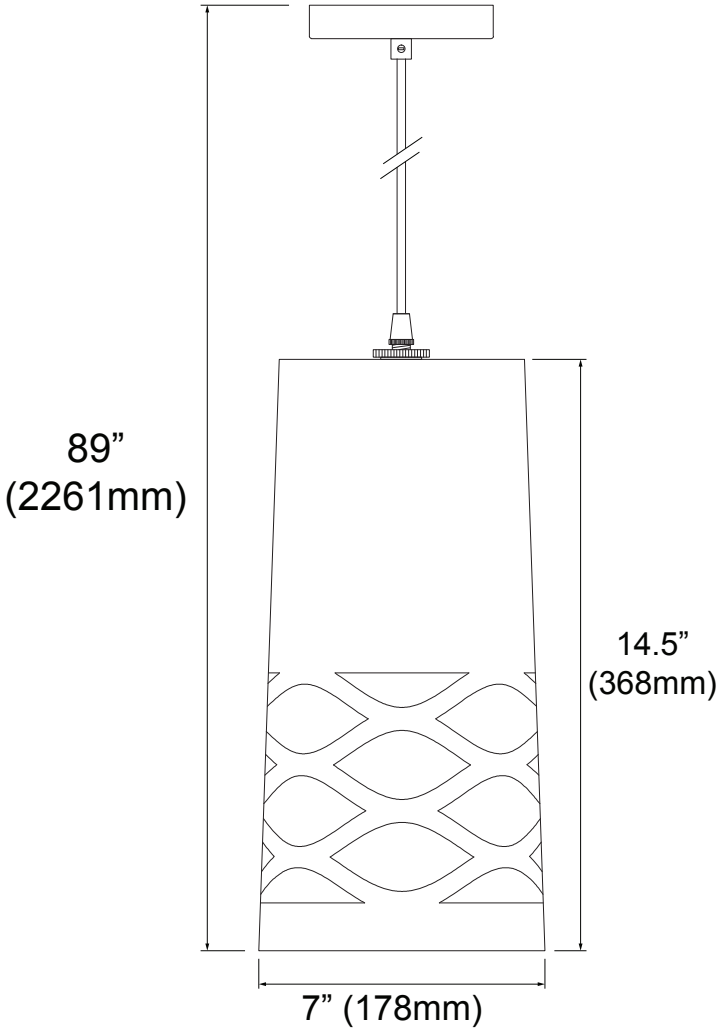
89”
(2261mm)
14.5”
(368mm)
7” (178mm)