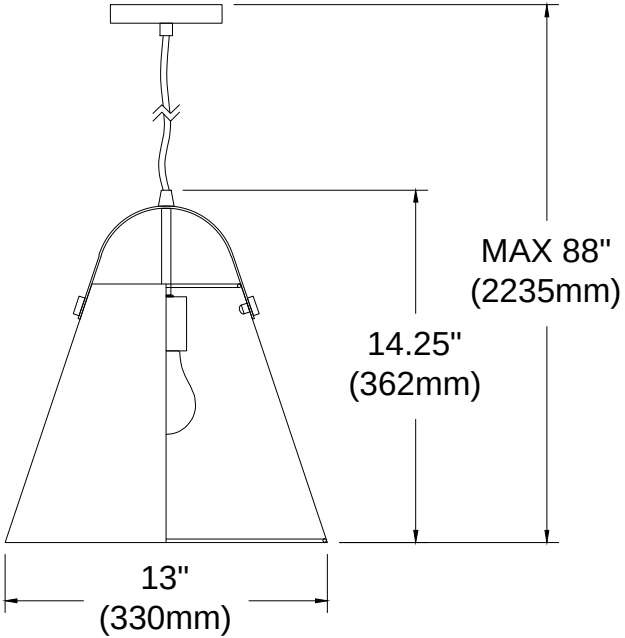EMP-111P