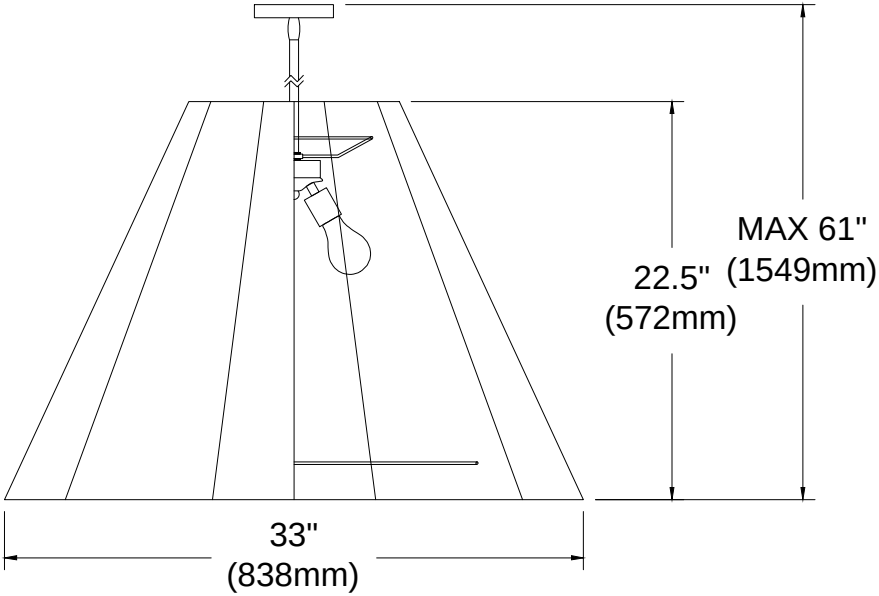KEN-M