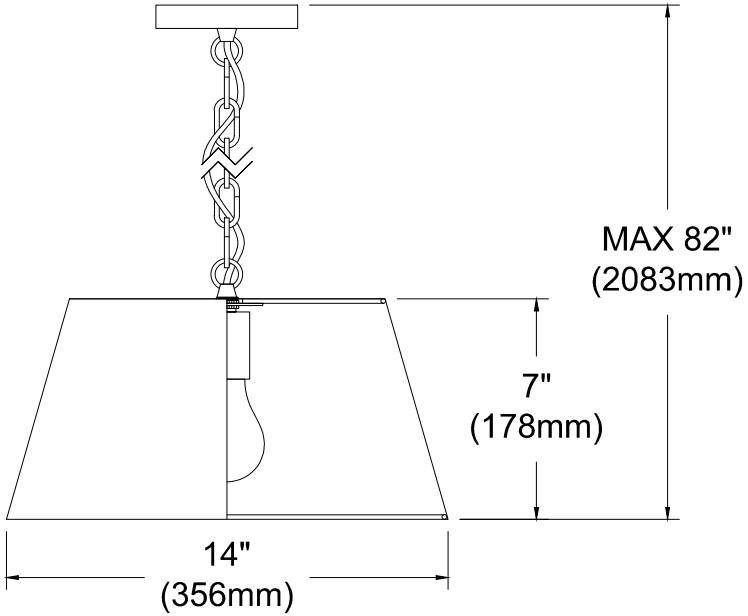MIL-S