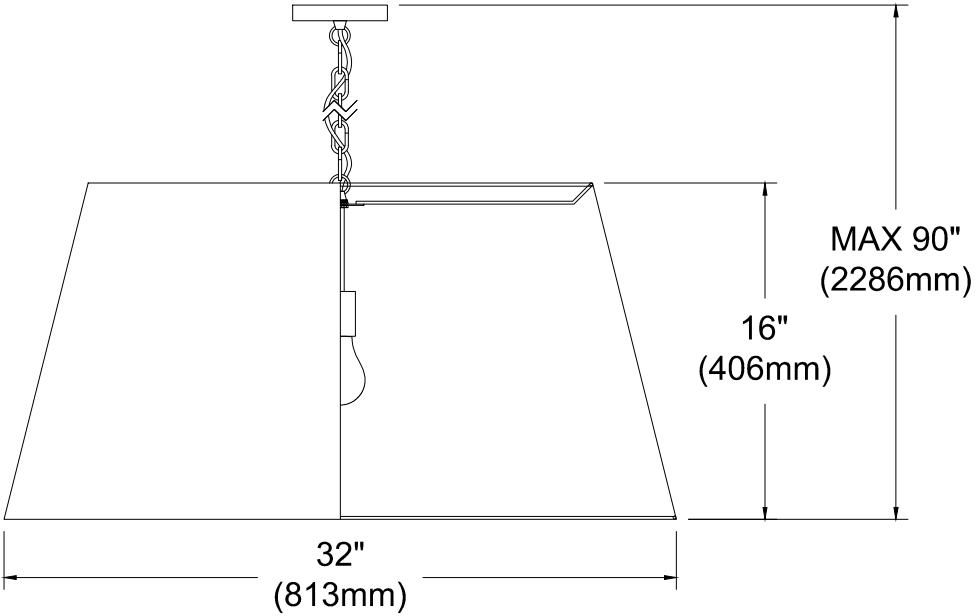MIL-XL