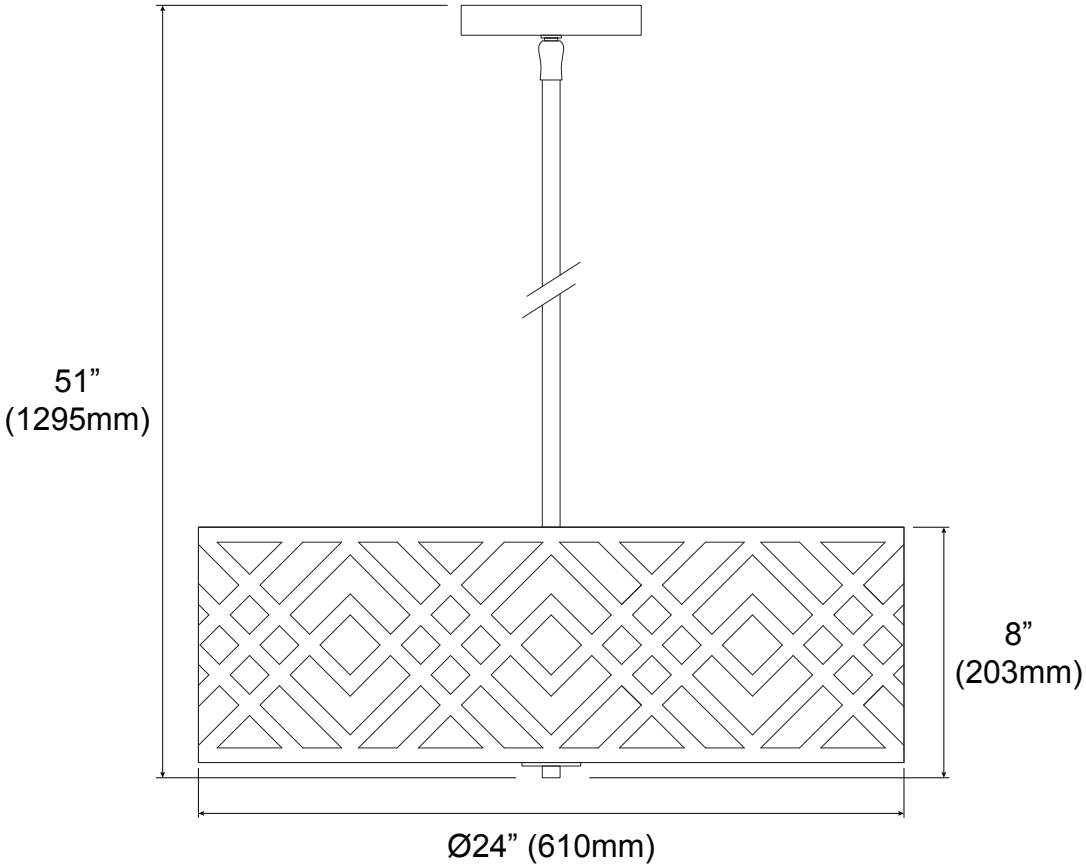
51”
(1295mm)
8”
(203mm)
Ø24” (610mm)