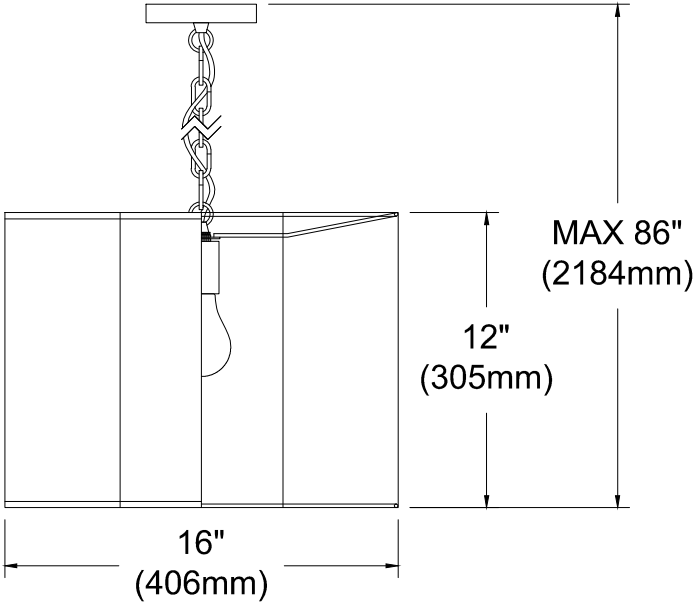OCV-161P