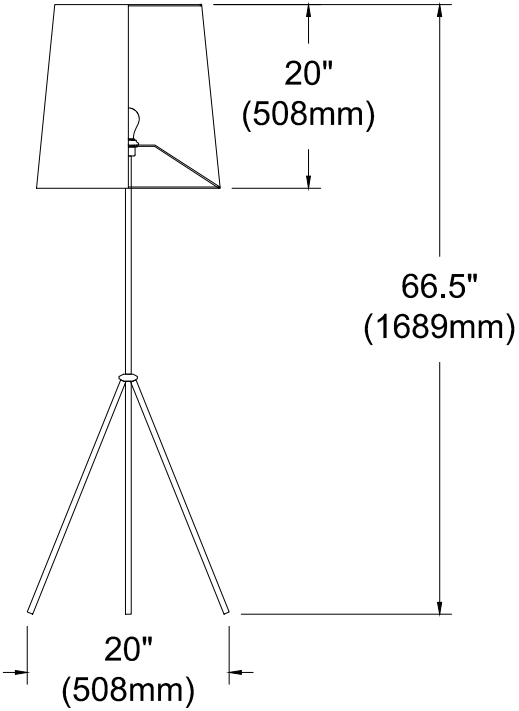OD3-F