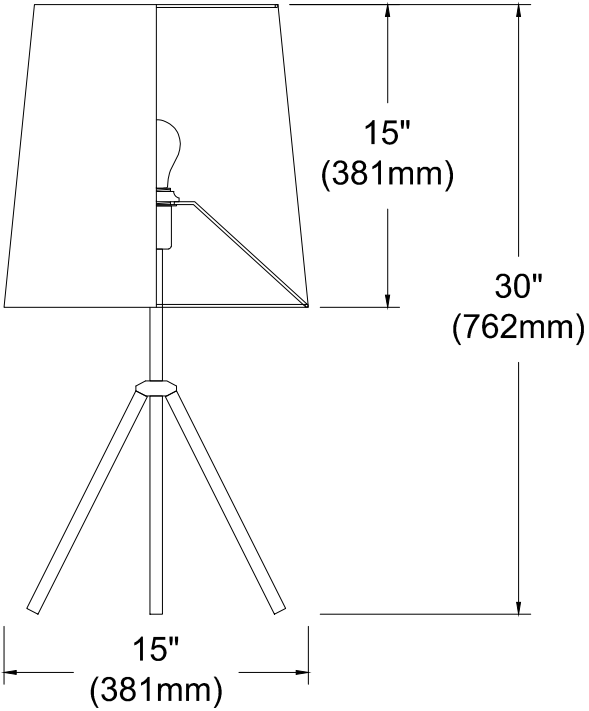OD3T-L