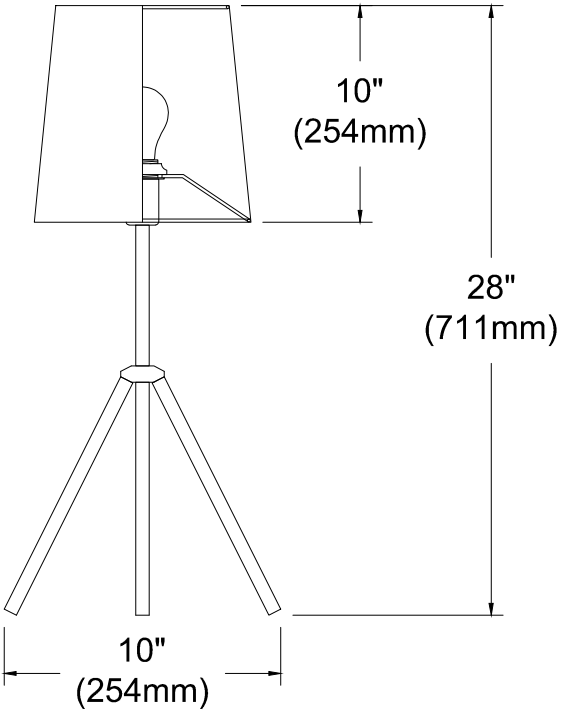OD3T-S