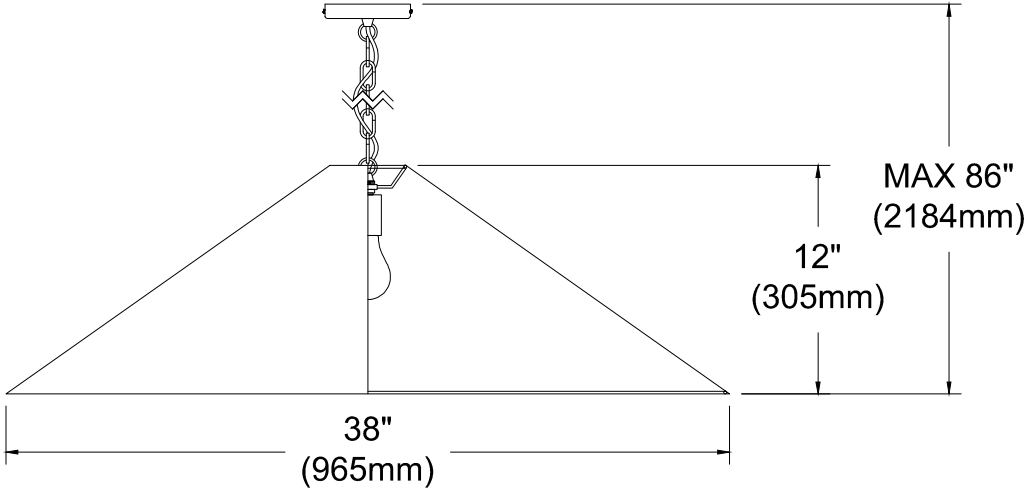PSY-XL